ローンに関するわからない事

土・日も電話で店舗で
お気軽にご相談ください。



〈ナント〉ライフプラザ学園前
☎0742-41-3211
奈良市学園北2-3-1（近鉄学園前駅北口スグ）
●平日：午前9時～午後3時 ●土・日：午前10時～午後5時

〈ナント〉ライフプラザ学園前南
☎0742-49-1001
奈良市学園南3-1-2（近鉄学園前駅ビル「ル・シエル学園前」南館）
●平日のみ営業 ●午前9時～午後5時

〈ナント〉ライフプラザ平城
☎0742-71-7688
奈良市右京1-3-4（サンタウン高の原内）
●平日：午前9時～午後3時 ●土・日：午前10時～午後5時

〈ナント〉ライフプラザ真美ヶ丘
☎0745-77-1101
香芝市真美ヶ丘6-10（エコール・マミ南館内）
●平日：午前9時～午後3時 ●土・日：午前10時～午後5時

上記ライフプラザでは、税務及び年金のご相談にも専門家（税理士・社労士）が親切にお応えいたします。
詳しくは窓口でおたずねください。
※近畿税理士会所属の税理士、奈良県社会保険労務士会所属の社労士が直接税務・年金相談に応じます。

NANTO 南都銀行

〈ナント〉インターネットホームページ URL http://www.nantobank.co.jp/

登記測量設計



あなたの大切な財産を一度チェックしてみませんか？

登記・測量・設計・施工管理・各種申請
株式会社 幸福測量設計事務所
尾崎 峻 土地家屋調査士 行政書士 事務所
〒630-8306 奈良市紀寺幸町866番地7（奈良地方法務局正面）
TEL（0742）26-3611㈹ FAX 27-0051

KYODO SEIHAN PRINTING KSP

多色刷美術書、書籍ほか一般印刷
共同精版印刷株式会社
取締役社長 近東宏光

本　社：〒630-8013 奈良市三条大路2丁目2-6 TEL 0742-33-1221㈹ FAX 0742-33-7035
大阪支社：〒542-0082 大阪市中央区島之内1丁目12-3 〃 06-6271-7951㈹ 〃 06-6271-7954
東京支社：〒116-0014 東京都荒川区東日暮里5丁目6-4 〃 03-3802-4741㈹ 〃 03-3802-4740

奈良会議所ニュース●第三八五号（昭和四八年七月二日第三種郵便物認可）平成十二年一〇月一〇日（毎月一回一〇日）発行 発行所●奈良市登大路町三六番地二 編集責任者●村田勝彦 印刷所●明新印刷㈱ 一部五〇円（購読料は会費に含む）

昭和48年7月2日第三種郵便物認可　平成12年10月10日発行　第385号（毎月1回10日発行）

10
2000
No.385

奈良会議所ニュース

THE NARA CHAMBER OF COMMERCE AND INDUSTRY NEWS

■なら企業散策 ⑥
「よりよい酒造りをめざして」 －奈良豊澤酒造（株）－
■特集 知っておきたい「胃がん」の最新事情（第1回）
■Members' Circle （株）幸福測量設計事務所
■映画情報＆チケットプレゼント！
★奈良商工会議所OAセミナーのご案内
★「ソリューションセミナーNara2000」のご案内



—Contents—　No.385／October 2000

■相談所　いんふぉめ〜しょん……1
奈良市商店街通行量調査報告

■なら企業散策⑥……2
「よりよい酒造りをめざして」　—奈良豊澤酒造㈱—

■婦人会　9月例会……4

■青年部便り……5

■経済指標……6

■奈良市コーナー……8
奈良市中小企業資金融資制度

■パソコン・ワープロ講習会のご案内……9

■シリーズ—小さな企業の経営学……10
専務を切った社長の決断—役員には「人望」が大切だ

■特集 知っておきたい「胃がん」の最新事情(第1回／全4回)……11

■友好倶楽部便り・新入会員……12

■簡易申告制度のご案内・労働保険適用促進月間・奈良県最低賃金……13

■Members' Circle　株式会社幸福測量設計事務所……14

■映画情報(10月)・漢熟パズル(映画チケットプレゼント)……15

■求職者情報・事務局日誌……16

萩の花　尾花葛花　瞿麦の花
女郎花　また藤袴　朝貌の花(旋頭歌)

山上憶良　巻8—1538



■今月の表紙■
ふぢばかま（藤袴）
フジバカマ（キク科）

（提供：春日大社神苑）

相談所
いんふぉめ〜しょん

奈良市商店街通行量調査報告

一、調査目的

奈良市の商業を取り巻く環境は、大型店の出店、モータリゼーション化・消費者ニーズの多様化・個性化等の変革の中で、近代化等その早急な対応に迫られている。このような中で市内商店街の動向を把握することにより、今後の商店街の整備、活性化等の機能強化への指針とするため、本調査を昭和51年より毎年継続して実施しているものである。

二、調査実施期間

奈良商工会議所
＜協力機関＞
奈良県立奈良商業高等学校

三、調査概要

(1)　調査日時
平成12年８月６日㈰晴
午前10時から午後６時
平成12年８月７日㈪晴
午前10時から午後６時
(2)　調査地点25点
(3)　調査方法
場所別・方向別・時間別に中学生以上の男女（自転車・ミニバイクを含む）

四、調査結果

平成12年８月６日㈰・７日㈪両日の奈良市商店街（25地点18商店街）の通行量総数は333,904人であった。日曜日と月曜日の総数で通行量の多い上位５商店街は表１のとおりである。
別表１　総数で通行量の多い５商店街
別表２　商店街別日・月曜日通行量比較表
尚、詳細につきましては、奈良商工会議所指導課☎㉖６２２２までお問い合わせ下さい。

〈別表１〉

今年度順位	前年度順位	商店街名	地点名	通行量(人)	対前年度増減率(%)
1	②	三条通ショッピングモール	ダイエー前	35,513	-7.0
2	①	西大寺東商店街	さくら銀行前	33,039	-16.5
3	③	東向商店街	奈良県経済会館前	31,994	-0.2
4	④	小西通商店街	三和銀行東側	31,225	5.0
5	⑤	東向商店街	寿し常前	21,562	-17.9

〈別表２〉

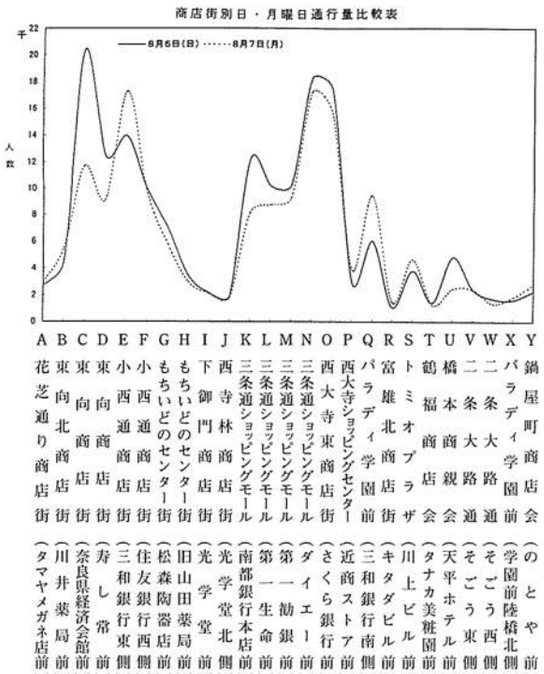

なら企業散策⑥

「よりよい酒造りをめざして」

―奈良豊澤酒造㈱―



奈良豊澤酒造㈱
代表取締役社長　豊澤安男　氏

Q１．貴社の一押しの商品は何ですか。

やはり大吟醸の豊祝です。平成２年から６回全国新酒鑑評会の金賞をいただきました。他にも、無上盃・貴仙寿・朱雀門などがあります。当社のお酒の大きな特徴は、大吟醸・吟醸・純米・純米吟醸など特定名称酒を多く造って販売していることです。

Q２．豊祝を楽しむ「豊祝会」を毎年開かれているそうですが、具体的にどのようなことを行われているのですか。

この会は、全国新酒鑑評会で連続して金賞をとったとき、良いお酒をもっと多くの皆さんに飲んでいただこうと始めたものです。その後毎年開催しており、今年で９回目を迎えました。これまでは、文化を取り入れようということで、犬養孝氏、上村淳之氏、久田宗也氏、露の五郎氏を招いての講演会を行ってきました。そして懇親会では、皆さんに豊祝を楽しんでいただきます。この会を開くことで、少しでも多くの方に豊澤酒造の酒を飲んでいただき、自分にあったお酒を選んでもらいたいと考えています。今年も11月21日に道場六三郎氏を迎えて奈良県新公会堂で開催します。どなたでも気軽に参加していただけます。

Q３．貴社の酒造りの特徴を教えてください。

手造りに徹し、機械化はできるだけ避けています。日本酒本来の味を残したいために杜氏の手で手造りしています。酒造りで



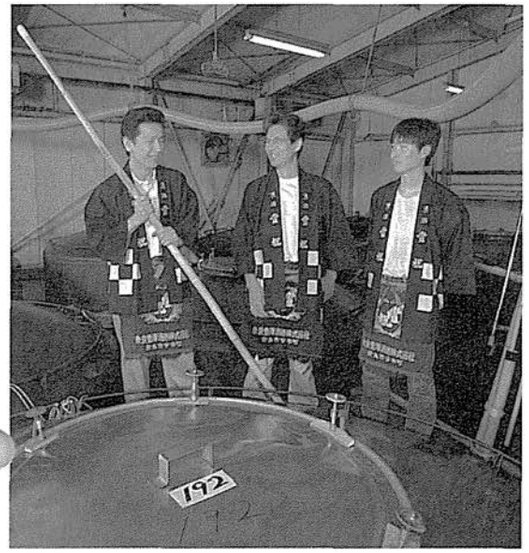

大事なことは、原料の米、水、気候（寒造り）、そして杜氏の勘です。いいお酒を造るためには手間は惜しみません。

Q４．酒造業界で生き残っていく戦略はありますか。

消費者のニーズに応え、大手蔵が真似できない特徴のある酒を造ることが必要です。最近はそういうものしか売れなくなってきています。なかなか厳しい競争ですが、独自のブランドを守り、良いものを造って、できるだけ安く提供するのが私のモットーです。若い方にも、もっと日本酒を飲んでいただきたいと考えています。

Q５．伝統産業の世界では、後継者不足が叫ばれていますが。

今までは杜氏に頼ってきましたが、当社では数年前から次代を担う後継者作りに力を注いでいます。伝統的な技法を残し、手造りの酒造りを守っていくため、３人の若い後継者を育成してきました。ようやく３人で完全に酒を造れるようになり、去年の新酒鑑評会には彼らの大吟醸を出品しましたが銀賞に終わりました。しかし、彼らが金賞に向かって努力することにより、当社のお酒もグレードアップしていくと思います。

Q６．最後に会議所への要望をお聞かせ下さい。

会議所には観光客の要望を聞く窓口になっていただきたいと思っています。そしてそれらの意見を踏まえ、奈良の活性化、更には観光客の誘致に努力していただきたいと思います。そのためにも各部会の連携を大切にし、交流を深めていくべきではないでしょうか。

（取材協力：奈良女子大学　田原佳寿美）



● 会社概要 ●

会社名	奈良豊澤酒造㈱
代表者	代表取締役社長　豊澤安男
所在地	奈良市今市町４０５
資本金	2,500万円
従業員数	25名
業務内容	酒造業

婦人会
九月例会

平成12年９月13日㈬
橿原市今井町見学会

前日は台風14号、名古屋地方に集中豪雨、どうなる事かと心配いたしましたが、幸い当日は真夏を思わせる様な晴天で、10時半近鉄八木西口駅に24名集合、ボランティアガイドの三浦様の案内で見学会に出発となりました。

今井町は、天文年間(今から約450年程前)に一向宗本願寺坊主今井兵部卿豊寿によって寺内町を建設された事に発し、称念寺を開き武力を養い、濠をめぐらし、寺を中心とした城塞都市の形態を整えました。

天正３年織田信長に降服してからは、大阪、堺と交流し商業の町として変ぼう、南大和で最大の町となり５代将軍の時天領となって、惣年寄、町年寄に町政を与えられました。

それまで敵に備えた環濠も町づくりもそれ以後は裕福な商人の生命、財産を守るためのものに変わり江戸時代の伝統様式を保ち、今も民家の60％が江戸時代の建物でその内、重要文化財８軒、県文化財４軒を指定されています。町全体が大変重厚な感じを受けました。

今井町は商都でもあり又茶道、能楽、生花、詩歌などの精神文化と物質文化の盛んな町でその裕福さを物語っています。

かつて「大和の金の７分は今井に」とか「陸の堺」とか云われた所以がこんなところにあったのだと感じました。

中世の町並がこれ程整然と残されている所は、わが国では他にない様でこれこそ奈良県の宝だと思いました。

当時の色々な仕来りや、家格を重んじた風習など建築の中に如実に見せつけられた感じです。「町なみはみんなのもの」を合言葉に現代社会からみれば不自由な生活の面も多々ある中で此の所に住む良さもしっかり心得ていらっしゃる町民の町は塵一つ落ちていない美しい、美しい町でした。

炎天下２時間近い見学を終え、三宝庵で感激を語りつつ創作料理で昼食、一応解散し希望者だけ高木家を見学、ここでは幕末期の特徴を表す様式で、現在我々の居住する住宅の床、違い棚、書院など身近なものがあり建築様式の変わり方がよく理解出来ました。そして、見学会も終え無事帰路に。

本当に有意義な９月例会を持つ事が出来ました事を感謝致しつつ、皆様有難うございました。

当番　河野ヒサ子記



蠟梅句会九月例会
（婦人会）

松手入すませ亡夫の忌を迎ふ　垣内千代
雨乞ひの灯をたてまつる弁財天　斎藤敏子
夏椿咲きてひそやか尼の寺　豊澤千鶴江
夢をみて笑ふ曽孫や新松子　並川寿子
朝涼し散歩老人立話　山口マサエ
信楽のゆきひら涼し朝茶粥　横田万里子
葉をひろげ観月会待つ古代蓮　大島民郎

青年部便り

奈良西フェスタ（フリーマーケット）出店募集要項

1．主　催　奈良商工会議所青年部
2．後　援　奈良市（予定）
3．主　旨
「地域に根ざす活動」という青年部の活動方針のもと、市民のコミュニケーションの場を提供し、地域の活性化の一助となることを目的とする。
4．日　時　平成12年11月11日（土）9:00～16:00（小雨決行）
5．場　所　奈良市登美ヶ丘４丁目バス停前近鉄登美ヶ丘マンションプラザ前広場
6．内　容
フリーマーケット（出店ブース約150店・１ブース７ｍ×３ｍ）
⑴交通安全フェスタ
⑵防火防災フェスタ
⑶お楽しみイベント
7．販売方法
①会計　出店者独自会計
②販売価格　各出店者で、独自価格設定
③出店登録料　１ブースにつき￥4,000
④ブース面積　１ブース（７ｍ×３ｍ）
※販売は、売場スペースに基本的には車両を止めて行う。１ブースにつき車１台厳守。
⑤使用ブース　１出店者につき２ブースまで
⑥搬入搬出　各出店者が、それぞれ行う
8．申込締切
平成12年10月17日　申込書必着
※応募者多数の場合は、申込受付順とさせていただきますので、ご了承お願いいたします。
9．出店説明会
10月28日㈯　午前10:00　受付
午前10:30～12:30　説明会
（場所）奈良商工会議所５階大ホール
※出店説明会には、当日参加する方が必ず出席してください。
※駐車場はございませんので、お車でお越しの方は公共の駐車場をご利用ください。
10．警報等悪天候時の開催中止について
中止を決定いたしましたら、緊急連絡先に、午前６時から６時30分の間に、ご連絡させていただきます。
※出店者様からの当日のお問い合わせは、受付いたしませんので、ご了承ください。
11．出店者用駐車場について
出店者用の駐車場は、ございません。出店１ブースにつき、車両１台を厳守してください。
12．本件のお問い合せ先
奈良商工会議所青年部　事務局　澤田
TEL 0742-26-6222　FAX 0742-22-1180

マルケイ資金融資

―＊小規模事業者の皆様へ＊―

安心して借りられる“無担保・無保証人”の融資です。

▶融資額　550万円＋別枠450万円
（新規開業資金　550万円）
▶**金利年2.2%**です。
国が行っている小規模企業施策の一つですから、金利は低利です。
▶**返済は運転資金5年以内、設備資金7年以内です。**
▶お問い合わせ
当所中小企業相談所　TEL. 26-6222㈹

経済指標

表1　世帯数と人口

年月	世帯数（奈良市）平成3年=100 ／世帯	指数	人口（奈良市）平成3年=100 ／人	指数
平成10・4	133,286	112.8	346,357	103.7
11・4	135,492	114.7	365,991	104.2
12・4	137,695	116.5	367,689	104.6
5	138,602	117.3	368,609	104.9
6	138,755	117.4	368,639	104.9
7	138,883	117.5	368,550	104.9
8	138,917	117.5	368,486	104.9
9	138,945	117.6	368,380	104.8

表2　物価指数

年月	卸売物価指数 全国 平成7年=100	前年比	消費者物価指数 全国 平成7年=100	前年比	消費者物価指数 奈良市 平成7年=100	前年比
平成9	101.6	1.5	101.9	1.8	102.1	1.9
10	100.0	△ 1.6	102.5	0.6	103.3	1.2
11	96.0	△ 4.0	102.0	△ 0.5	102.6	△ 0.7
12・3	96.5	△ 0.4	101.5	△ 0.5	101.3	△ 1.2
4	96.4	△ 0.4	101.7	△ 0.8	101.5	△ 1.7
5	96.5	△ 0.6	101.8	△ 0.7	102.4	0.9
6	96.4	△ 0.6	101.5	△ 0.7	101.5	△ 1.6
7	96.8	△ 0.4	101.3	△ 0.8	101.0	△ 1.7

表3　電灯電力消費量、都市ガス供給量並びに給水量

年月	電灯電力消費量（奈良営業所管内 ＊1）電灯 ／×10³kWh	前年比	電力 ／×10³kWh	前年比	都市ガス供給量（奈良営業所管内 ＊2）家庭用 ／×10³m³	前年比	業務用 ／×10³m³	前年比	給水量（奈良市） ／×10³m³	前年比
平成9	1,474,139	0.9	2,359,582	1.4	88,668	△ 0.6	59,627	△ 0.8	51,335	0.5
10	1,534,050	4.1	2,407,792	2.0	87,583	△ 1.2	68,584	15.0	51,252	△ 0.2
11	1,584,543	3.3	2,453,871	1.9	93,122	6.3	78,793	14.9	51,302	0.1
12・4	137,611	2.9	190,576	2.7	10,860	6.3	6,792	19.7	4,080	△ 1.5
5	113,678	△ 0.1	183,229	2.9	8,125	3.4	6,032	11.3	4,258	△ 4.5
6	97,653	2.7	205,549	3.5	5,586	1.5	6,635	21.5	4,321	△ 1.1
7	131,649	14.2	236,639	6.0	4,750	△ 2.3	7,936	24.2	4,752	0.7
8	162,940	6.9	254,135	5.2	3,765	△ 4.6	8,439	15.3	4,669	0.8

＊1）奈良市、大和郡山市、天理市（一部を除く）、生駒市、添上郡、山辺郡都祁村（一部）・山添村、生駒郡、磯城郡田原本町八田・川西町下永、北葛城郡王寺町、河合町（一部を除く）上牧町下牧、香芝市尼寺、大阪府東大阪市山手町生駒山上、四條畷市（旧）田原村

＊2）奈良市、大和郡山市、生駒市、香芝市、安堵町、平群町、三郷町、斑鳩町、王寺町、上牧町、河合町、広陵町、川西町、京都府相楽郡精華町、加茂町、木津町、大阪府柏原市、四條畷市（但し、すべての市町の一部を除く）

＜資料提供＞大阪ガス(株)北東部事業本部、関西電力(株)奈良支店、奈良市、奈良市水道局、(財)南都経済センター（順不同）

表4　大型小売店販売額、公共事業等発注額及び請負額並びに新設住宅着工戸数

年月	大型小売店販売額 全国 ／億円	前年比	大型小売店販売額 奈良県 ／億円	前年比	公共事業等発注額及び請負額 発注額(奈良県) ／百万円	前年比	請負額(奈良市) ／百万円	前年比	新設住宅着工戸数 全国 ／戸	前年比	新設住宅着工戸数 奈良県 ／戸	前年比
平成9	234,129	1.9	2,888	0.9	191,936	△ 3.2	14,398	△ 68.1	1,387,014	△ 15.6	12,583	△ 15.1
10	232,485	△ 0.7	2,977	3.1	193,394	0.8	11,003	△ 23.6	1,179,536	△ 15.0	10,767	△ 14.4
11	231,094	△ 0.6	3,054	2.6	197,030	1.9	18466	67.8	1,226,207	4.0	11,471	6.5
12・3	18,812	△ 1.2	233	△ 1.3	20,819	27.7	1,750	64.2	96,149	△ 3.6	908	△ 39.7
4	18,288	△ 1.2	235	△ 4.1	72,130	3.9	3,880	35,172.7	107,258	0.1	708	△ 6.1
5	18,103	△ 3.0	243	△ 3.6	3,526	△ 51.1	3,135	892.1	100,443	△ 1.1	760	4.3
6	17,813	△ 2.3	238	△ 3.6	6,861	△ 29.4	135	△ 89.4	113,098	△ 1.2	951	△ 25.2
7	21,020	△ 3.4	275	△ 3.8	5,220	△ 39.5	124	△ 62.7	101,696	△ 0.8	656	△ 32.2

表5　一般職業紹介状況並びに有効求人倍率

年月	一般職業紹介状況（学卒を除く）奈良県 新規求職数	前年比	新規求人数	前年比	就職件数	前年比	有効求人倍率 全国 倍率	前年比	奈良県 倍率	前年比
平成9	61,186	8.3	60,441	△ 6.3	15,295	4.3	0.69	△ 1.4	0.58	△ 14.7
10	71,223	16.4	54,233	△ 10.3	16,017	4.7	0.53	△ 23.2	0.42	△ 27.6
11	74,270	4.3	55,430	2.2	17,552	9.6	0.48	△ 9.4	0.40	△ 4.8
12・3	7,041	1.6	5,549	20.8	1,831	13.4	0.53	8.2	0.44	10.0
4	8,238	△ 7.0	5,579	15.7	1,526	△ 4.4	0.56	16.7	0.49	22.5
5	6,485	5.1	4,698	20.5	1,518	3.5	0.56	21.7	0.49	25.6
6	5,941	△ 5.4	4,759	12.9	1,604	2.6	0.59	28.3	0.47	23.7
7	5,480	△ 7.4	5,158	14.3	1,371	△ 0.1	0.60	30.4	0.48	26.3

家族の病気やケガも、
僕のがん保険で守ります。
スーパーがん保険 ＋ 特約MAX
健康応援団
MAX

現在ご契約いただいている「がん保険」に、
〈特約MAX〉を付加することで
病気・ケガの保障をプラスできます。
〈引受保険会社〉
あなたがしっかり考えて選ぶ保険会社でありたい。
AFLAC アメリカンファミリー生命
〒630-8225 奈良市西御門町2番地 西御門服部ビル5F
奈良支社 ☎0742-27-9881

奈良市コーナー

奈良市中小企業資金融資制度

奈良市では、中小企業の皆様が事業に必要な資金の融資あっせんを行っております。

融資の種類	融資限度額	融資期間	融資金利	連帯保証人	担保及び信用保証	取扱金融機関
事業設備資金	1,500万円	5年以内 (内据置6ヶ月以内)	※ 年1.9%	【個人の場合】 1人以上 【法人の場合】 2人以上 (代表者を含む。) 【連帯保証人の要件】 (1)原則として市内に居住していること。 (2)融資に係る債務を保証する資力を有すること。	【担保】 必要に応じ、奈良県信用保証協会が徴求します。 【信用保証】 奈良県信用保証協会の保証を要します。(保証料は、全額市で負担します。)	南都銀行 奈良銀行 近畿大阪銀行 奈良信用金庫 大和信用金庫 奈良中央信用金庫 中京銀行 第三銀行
事業運転資金	1,000万円	4年以内 (内据置6ヶ月以内)	※ 年1.9%			
短期事業資金 (設備資金 運転資金)	500万円	1年以内 (内据置6ヶ月以内)	※ 年1.6%			
無担保無保証人 小口事業資金 (設備資金 運転資金)	1,000万円	設備資金 4年以内 (内据置6ヶ月以内) 運転資金 3年以内 (内据置6ヶ月以内)	※ 年1.9%	不要	【信用保証】 奈良県信用保証協会の保証を要します。(保証料は、全額市で負担します。)	

※平成12年10月1日現在の利率です。

【融資の案内及び申請書の交付先】

・奈良市二条大路南一丁目1番1号　奈良市役所商工労政課（北棟2F）
・奈良市登大路町36番地の2　奈良商工会議所（中小企業相談所）
・奈良市橋本町3番地の1（もちいどの通り）　奈良マーチャントシードセンター

【問い合わせ及び融資の申込み先】

奈良市二条大路南一丁目1番1号　奈良市役所商工労政課（北棟2F）
☎34-1111　内線2932

ゴミの出し方を守って　美しいまちづくり

商工会議所共済制度の一環としてお届けする
新大型保障プラン
経営者保険として最適！
安い掛金で大きな保障とワイドな給付をお約束します。
〈委託会社〉　アクサ ニチダン生命　大東京火災

パソコン・ワープロ講習会のご案内

第5回奈良商人塾

年間テーマ『21世紀を生き残るための8講座』

と　き　平成12年11月8日(水)午後7時～9時
テーマ　「顧客満足」を小売業の経営に生かす
講　師　㈱南都経済センター　丸尾尚史氏
定　員　50人
受講料　無料
締め切り　平成12年11月1日(水)必着

パソコンによるちらし作成セミナー

簡易編集ソフトを使用して、
パソコンによるちらし作成のノウハウを学びます。

と　き　平成12年11月15日(月)午前10時～午後4時
講　師　グラフィックデザイナー　宮川幸浩氏
テキスト代　500円
定　員　15人(パソコンの基本的操作ができる方)
締め切り　平成12年10月30日(月)必着

〈申し込み〉　往復はがきにセミナー名、郵便番号、住所、氏名、年齢、職業、電話番号を書いて同センターへ。往復はがき1枚にひとり1講座。ファクスも可。多い場合は抽選。

パソコン講座

初心者のためのパソコン入門

パソコンの基礎知識と基本操作を身につけます。

と　き　平成12年12月4日(月)、5日(火)、6日(水)
①午前10時～午後1時　(コース番号P11)
②午後2時～5時　(コース番号P12)
定　員　各15人
受講料　3,200円

初心者のためのインターネット

インターネットの基礎知識と基礎操作を身につけます。

と　き　平成12年12月8日(金)
午前10時～午後1時　(コース番号P61)
定　員　10人
受講料　1,000円

初心者のためのパソコン表計算

パソコン表計算ソフトの基礎知識と基本操作を身につけます。

と　き　平成12年12月11日(月)、12日(火)、13日(水)
①午前10時～午後1時　(コース番号P31)
②午後2時～5時　(コース番号P32)
定　員　各15人
受講料　3,800円

〈締め切り〉　いずれも11月15日(水)必着
〈申し込み〉　往復はがきに講習名、コース番号、開催月、郵便番号、住所、氏名、年齢、電話番号、職業を書いて同センターへ。申し込み1枚にひとり1講習限り。同一講習での複数応募はできません。なお、各講習は毎回多数の応募があり、抽選となりますのでご了承ください。

Safety　誠実さでハートフルに、ヒューマンサービスでお応えします
メンテナンス事業部 ● 設備の通常点検・法定点検・保守・日常運転
建物清掃管理事業部 ● 日常・定期清掃・臨時特別清掃
セキュリティー事業部 ● 施設の受付・監視・巡回・保安・常駐
防災設備機器事業部 ● 防災・安全関連設備機器の販売・施工
トータルセーフティーサービス
● 各種人材派遣 ● 女子受付 ● 車輌運転 ● 給食配膳
● 植栽管理 ● 貯水槽清掃・水質検査 ● 害虫駆除
● 空気環境測定　その他あらゆる業務を専門化・充実化いたします
施設総合管理、人材派遣（般－29－01－0007）
nss ナントセキュリティーサービス株式会社
本　社■奈良市東九条町122番地3　TEL 0742－64－3471
滋賀支店■滋賀県甲賀郡水口町名坂1014－57　TEL 0748－63－1455
関東支社■埼玉県所沢市東所沢1丁目8番3号　TEL 042－951－3377



専務を切った社長の決断ー 役員には「人望」が大切だ

A社はかつて倒産の危機に瀕（ひん）したことがあります。その時、社長の義弟が3,000万円の資金を持って専務として入社しました。大手商社を辞めて入社した専務は経営の近代化という大義名分のもと、今までのやり方を大幅に改めました。社長は専務のやり方ではA社のような中小企業ではかえって効率が悪く、小回りが利かず、中小企業の特徴が薄れ、競争力が弱くなるのでは、と懸念していました。専務は「今までのような姑息なやり方ではダメだ。大商社ではこういうやり方をしているんだから、それをマスターしないと競争には勝てない」と皆を集めては力説しました。

最初のうちは、社長のワンマン的体質から抜け出して、きちんとした会社のやり方のほうがベターという考えが社員を支配しました。しかし、実際にやってみると手数はかかるし、ややこしいし、融通が利かないと皆が思い始めました。次第に前のやり方へと戻りそうになりながらも、専務の厳しいチェックでそうもいかず、社員の中にフラストレーションが蓄積され、ある日、とうとうそれが爆発してしまいました。子飼いの部長数人が辞表を出したのです。驚いた社長は部長を呼んで話を聞きました。

部長たちの結論は「専務を辞めさすか、われわれが辞めるか、いずれかを選択してください」というものでした。社長はついに決断をし、専務を切りました。　社長の決断は「いかに優秀でも、部下をまとめて引っ張ることができなければ人の上に立つことはできない」というものでした。

社長の重要な仕事の一つに役員人事があります。役員はまず仕事ができなければなりませんが、それに加えて人望が大切です。自分が仕事をするよりは、部下に仕事をさせることができる人でなければなりません。そんな人を役員に任命すべきなのです。いや、社長は時間をかけ、計画的にそんな人材を発掘し育成しなければならないのです。

経営システム研究所　代表　小林　正博

高めます。鮮やかなワーク・シーン
ワーキングウェア・オフィスウェア・サービスウェア
メディカルウェア・各種ユニフォーム
メンズ&レディス ファッション ユニホーム
有限会社 もえぎや 特需部
〒630-8301 奈良市高畑町659番地 TEL0742-23-5711
FAX0742-26-1772
展示場 奈良市もちいどのセンター街

新鋭画家から巨匠まで
岡専美術展
● 日本画・油彩画・水彩画・墨彩画を展示いたします
● 大和路・花・風景を描いた作品が多数出品されます
● お問い合せ＝岡専ギャラリー TEL0742-27-1020

記帳 代行センター
・記帳（伝票発行・元帳記帳・試算表作成）
・決算（一年間の経理の整理と締切り）
・出向（経理技能者が出向しての記帳）
・コンピュータ（オフコン・オペレータの出向）
男子職員３名　女子職員200名
（奈良）奈良市西大寺栄町3-13 橋本ビル2Ｆ
（本部）大阪市中央区高麗橋2-3-5 柳湖堂ビル5Ｆ
電 話（０６）６２２２－１９３６㈹（資料送付）

経理システム 手帳
（聖書版）さしあげます
「用紙のみ＝無料」
「表紙つき＝240円切手送付」
《内容》経理官公署便覧（大阪府）
法人税等早見表、源泉税額表、
耐用年数表、社保料率表、月次予定表
御希望の方は引換券をはり、ハガキ・封書にて
左記本部住所へ。（会社住所にのみ送付）
キリトリ
引換券（奈良）

特集（第１回／全４回）
知っておきたい「胃がん」の最新事情

「日本人」にいちばん多いがん

肺がんや大腸がんなどの急増ぶりは盛んに報道されますが、胃がんが日本人の代表的ながんであることには変わりありません。「治りやすくなったがん」とはいえ、がんの発生（罹患）においては依然、最も多いがんなのです。

日本人のがんの特徴は胃がんが多いことです。胃がんによる死亡は、長いこと全てのがんの中でトップを占めていました。ところが、1998年の「人口動態統計」によると、がんで亡くなった28万3921人のうち、胃がんは5万680人に対し、肺がんは5万871人と、初めて肺が胃を上回りました。

しかし、胃がんは減っているわけでありません。80年代には減少傾向を見せていた死亡数は、90年代に入ると再び増加に転じ、全体としては横ばい傾向にあるといえます。

★ 肺をしのぐ罹患数と患者数 ★

罹患（がんの発生）の面からみても、胃がんは依然日本人の中では最も多いがんです。厚生省の「全国がん罹患数」（93年）によれば、全がん罹患数は44万49人と推計されています。このうち、胃がんは9万7922人。結腸がんの5万3309人、肺がんの5万434人を引き離し、1位となっています。

また、がんのため入院や通院している人（総患者数）は、厚生省が3年ごとに実施している「患者調査」（96年）によれば、胃がんは30万5000人と推計され、がん全体では最も多い22.4％を占めています。前回調査に比べ29.8％増加しています。胃がん以外では大腸がん25万7000人、乳がん19万4000人で、増え方が最も顕著な肺がんは9万人でした。

★ 高齢化と「胃がん」★

胃がんは、確かに死亡率では大部分の年齢層で減少傾向がみられます。これは生活習慣や塩分摂取量の減少といった食生活の変化のほか、検査技術の発達で小さながんでも発見できるようになったこと、治療技術も格段に進歩したことなどに加え、集団検診や人間ドックの普及などが大きく作用しています。

しかし、全体としての患者数や死亡数は減少傾向とはならず、横ばいで推移しているのは、近年の急速な人口の高齢化の影響を強く受けているためです。この傾向は今後とも続くものと見られています。

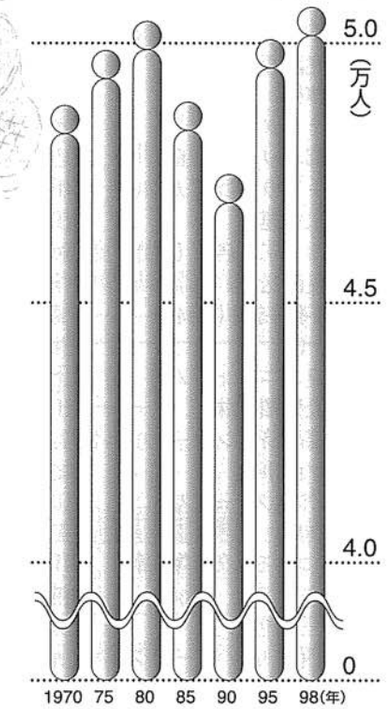

●胃がんの死亡数　厚生省：「人口動態統計」

（資料提供:アメリカンファミリー生命保険会社「AFLAC　SCOPE」No.29より）

友好倶楽部便り

〔月例会開催報告〕

9月12日㈫正午より講師文学博士池田末則氏をお招きし、「大和古代地名の謎」と題し有意義な講話を拝聴しました。

〔会員だより〕

※名義変更

・近鉄観光㈱
常務取締役　豊泉　転　氏
（旧）中川　光穂氏

・近鉄ビルサービス㈱
奈良支店長　玉置　禎一氏
（旧）福岡　宏　氏

・東洋信託銀行㈱
奈良支店長　河瀬　哲夫氏
（旧）浜崎　健児氏

〔今後の行事予定〕

・11月14日㈫
トヨタ自動車工場並びにトヨタ博物館見学

・11月21日㈫
観劇会
演題　道頓堀ものがたり

・12月12日㈫午後6時より
家族忘年会

奈良商工会議所友好倶楽部事務局
TEL２２－７０９０

● 新 入 会 員 ●

事業所名	代表者名	住　所	電話番号	業　種
㈱北徳	北神　徳明	奈良市二名平野1－1680	44－0563	不動産賃貸業
レ・マルシェ	村奈嘉正美	奈良市南市町17－1	20－4506	洋品店
ヨコハマタイヤ近畿販売㈱奈良営業所	松井　肇	奈良市北之庄西町1－5－10	61－4001	自動車用タイヤ卸売
ひまわりタクシー㈱	藤枝　恵子	奈良市川上町435－5	23－0833	タクシー業
エイム㈱	浅井　泰徳	奈良市油阪町421	24－4119	情報関連・教育関連事業
スタジオブーム	奥谷　順子	奈良市芝辻町3－9－15－102	36－0973	美容業
東和自動車	松本　昇二	奈良市南京終町1－31	61－4133	自動車修理販売
Ｂｅｌｅｚａ	香月　利男	奈良市学園北1-9-1　パラディーⅡ3F	48－6864	宝飾品加工販売
丸野建設㈱	丸野　勇	奈良市古市町1199－1	61－6643	総合建設業
喫茶檸檬	藤井　道子	奈良市花芝町16　第2丸谷ビル1F	23－6665	喫茶
グーテンターク	玉木　泰裕	奈良市西登美ヶ丘4－1－3	51－5139	パン製造小売
㈱京都ニッセン奈良店	田辺　英之	奈良市三条大路1-1-90 奈良セントラルビル5-502	32－0260	呉服・宝石販売業
ヘアークラブフジカワ	藤川　雅規	奈良市二条町2－1－5	34－4665	理容業
㈲北永井運送	山田　周作	奈良市北永井町1－3	62－3933	一般区域貨物運送
㈱イオカ工務店	井岡　勝次	奈良市北永井町477－1	62－0158	総合建設
西奈良配送社	若狭寛次郎	奈良市中山町西1－755	43－5085	ギフト商品集配送
高橋商事㈱奈良北給油所	高橋　秀和	奈良市奈良阪町2672	23－6929	石油・LPガス等販売業
チドー㈱	里深　行信	奈良市四条大路5－1－60	34－7411	食品企画・製造・販売
㈱奈良ユニフォーム	井上　正行	奈良市神功3－1－3	71－1353	ユニフォーム製造販売
南都投資顧問㈱	森田　昌孝	奈良市角振町28　ビルまあぁろー	23－3878	投資顧問業
㈶南都経済センター	柳谷　勝美	奈良市左京6－5－4	72－0711	サービス業
サザン商事㈱	北尾　順彦	奈良市三条大路1-1-90 奈良セントラルビル5-505	30－5411	不動産業
南都ビジネスサービス㈱	寺田伊三男	奈良市南京終町1－93－2	50－2120	サービス業
西田商店	西田　憲司	奈良市川上町56－2	22－2895	LPガス灯油等燃料小売他
ダイヤコスモ㈱奈良営業所	吉川　清好	奈良市紀寺町734－6	20－2288	業務用厨房機器販売等
共栄キウラ	木浦　文男	奈良市朱雀4－8－6	71－9459	保険代理業
なら三原色の会	紀太美恵子	奈良市高畑町184－1024	27－0829	絵画教室
㈲関西クリンサービス	坂元　晃	奈良市佐保台西町23　ダイヤモンドベイ平城山102号	72－0160	浚渫業
㈲イワミ	中上　裕志	奈良市東九条町710－10	61－2418	内装仕上工事業
なみかわ花店	石川　昌子	奈良市大森町47－3 長崎屋内	22－0878	花小売業

簡易申告制度のご案内

大蔵省税関では、平成13年３月から簡易申告制度という新しい輸入通関手続がスタートします。

この制度を利用するためには、輸入者は税関長の承認を受け、かつ、貨物の指定を受けることとなっています。

従来の輸入通関手続と大きく異なる点は、輸入貨物について納税申告の前に引取申告をすることによって貨物を引取ることができます。

この制度のメリットは、輸入貨物の一層の迅速かつ円滑な引取りが可能となり、物流コストが削減されると考えています。

この制度を利用しようと思われる方は

簡易申告制度についてのお問合せ先
大阪税関調査保税部　簡易申告管理官
TEL 06（6576）3391、06（6576）3392
ホームページ
http://www.mof.go.jp/~customs/kani_shinkoku.htm

加入していますか

【あなたの安心　家族の安心
労働保険で支える社会】

★10月は「労働保険適用促進月間」です。

労働保険は、労働者が失業したとき、業務上や通勤途上で災害にあったときの生活の安定を図るものです。

また、事業主には、雇用に関る各種助成制度が活用できます。

労働者を雇用している事業主は、必ず加入しなければなりません。

詳しくは、ハローワーク奈良（奈良公共職業安定所）（TEL 0742-36-1601）または奈良労働基準監督署（TEL0742-23-0435）へお問い合わせください。

「今すぐ確認！最低賃金」

奈良県最低賃金

県内で事業を営む使用者及びその事業場で働くすべての労働者（臨時、パートタイマー、アルバイト等を含む）に適用される奈良県最低賃金額が、次のとおり改定されました。

奈良県最低賃金額　日　額　５，１２５円
時間額　６４３円
効力発生年月日　平成１２年１０月１日

奈良労働局
管下各労働基準監督署

新幹線ビジネスきっぷをご利用ください！

当所では、会員様を対象に新幹線ビジネスきっぷを販売いたしております。
東京へのご出張、ご旅行の際は是非ご利用ください。

区　間	種　別	料　金	通常料金	割引額
大阪市内～東京都区内	グリーン（指定）	14,590円	18,390円	3,800円
	普　通（指定）	12,160円	13,750円	1,590円

※座席指定は、ご乗車の１ヶ月前からJR「みどりの窓口」、JTB各支店などで受け付けています。
※一度ご購入されたビジネスきっぷの払い戻しは致しませんので予めご了承ください。

お問い合わせ、お買い求めは…　奈良商工会議所　総務課　（0742）26－6222

Members' Circle

掲載無料

あなたの大切な財産を
一度チェックしてみませんか？

▶業務内容◀

測　量　士	道路・河川・下水道・宅地造成等の計画設計及び認可申請・測量全般
土地家屋調査士	土地の分筆・合筆・地積更正・地目変更などの登記・建物の新築・増築・取こわし等の登記・地積調査
行　政　書　士	建築確認・農転・境界明示・訴訟関係図面・建設業許可・帰化・指名願等各種申請
申請取次 行政書士	入国管理局への本人出頭免除 資格外活動・資格の変更・期間の更新・再入国・永住・就労資格証明書

■株式会社幸福測量設計事務所
尾崎 峻 土地家屋調査士 行政書士 事務所
〒630―8306 奈良市紀寺町866番地7
（奈良地方法務局正面）
Tel（0742）26―3611㈹　Fax（0742）27―0051

掲載企業募集 !!

貴社のＰＲにご利用ください。

1．申込方法
① 規定のフォーム（４・５月号に掲載）に必要事項をご記入の上、ＦＡＸ又は郵送でお申し込み下さい。
② 写真のある場合は郵送でお願いいたします。

1．注意事項
① 申し込みは奈良商工会議所会員企業に限ります。
② 掲載の採否につきましては編集部にご一任いただくようお願いいたします。
③ 原稿・写真等は返却いたしませんので、ご了承ください。
④ 掲載情報に関しては、取引当事者間で直接に連絡、交渉をお願いいたします。
⑤ 万一、実際の取引においてトラブルが生じても、その責任は負いかねますのでご了承ください。

1．申 込 先
奈良商工会議所　総務課
〒630-8586　奈良市登大路町36-2
TEL（0742）26-6222　FAX（0742）22-1180

漢熟パズル９月号の【答え】は
「**線香花火**」でした。

＜隠れている四字熟語＞
一網打尽、驚天動地、降格人事、降水確率、
作況指数、指名打者、事前運動、政教分離、
政治学者、丁丁発止、丁半博打、動作確認、
八方美人、発禁処分、編入試験、北方領土、
立入禁止、領空侵犯、連鎖反応、連立政権

＜９月号プレゼント当選者＞
発田泰弘様　（奈良市北之庄西町）
大垣典子様　（生駒市一分町）
垣内利章様　（奈良市西寺林町）
飯田ふみ子様（奈良市窪之庄町）
北畑ヒロ美様（奈良市神功町）

ご当選おめでとうございます！

奈良から2つのアクセス
エアーポートリムジンバス
●JR・近鉄奈良駅
●学園前・学研都市
➤関西空港
夜行高速バス「やまと号」
★新宿★横浜★千葉★埼玉★福岡★
奈良交通　奈良交通バス予約センター☎0742(22)5110

建設業許可申請・経営事項審査
運送業申請・ビザ申請・帰化申請
鈴木行政書士事務所
行政書士　鈴　木　規　文
〒630－8301　奈良市高畑町563番地の４
（奈良地方法務局の入口横）
TEL 0742－20－0780　FAX 0742－20－0781

映画情報（10月）

情報提供：CINEMA DEPT. YURAKU

ナッティ・プロフェッサー2



人類永遠の夢
“若返りの血清”が発明された!

クレオパトラにナポレオン、ヒトラーまでが夢に見た“若返りの血清”が発明された。それも、あのやせ薬で有名なデブのクランプ教授の手によって…。パパに続いておばあちゃんまでもが若返り、クランプ家は大パニック！こんなオイシイ話をもう一人のクランプ（ハディ・ラブ）が見逃す筈はない。ハディ・ラブはこの血清のみならずクランプの大切なフィアンセまでも奪い取ろうとしていたのだ。
（10/28～）

インビジブル



姿は見えないが、
殺意は見える。

アメリカ政府が進めていた最高機密のプロジェクトは人間の肉体の透明化。リーダーの科学者ケインはペンタゴンの指令に背いて自らの体で人体実験に踏み切った。しかし、透明化した彼の肉体は可視化の血清に反応せず回復不能の状態に。そして“透明”の絶大な力の虜となったケインは、しだいに狂気の行動へと暴走していく。元恋人の同僚へのイタズラから始まった彼の欲望は、隣のアパートに住む美女をレイプするまでにふくれあがり、そしてついに…。
（10/14～）

ダンサー



リュック・ベッソンが愛した2000年のヒロイン
―声を失くした天才ダンサー

ダンサーのインディアは、毎週クラブで、スゴ腕のＤＪたちの挑戦を受けて踊る。あらゆるジャンルの音楽に、天性のずば抜けたリズム感で即座に踊りだすインディア。それは口の聞けない彼女に与えられた、言葉以外の表現方法だった。しかし、オーディションで、彼女はそのハンディだけを理由に落とされてしまう。厳しい現実に打ちのめされた彼女の前に、若い科学者が現れる。彼女のダンスに心を奪われた彼は、“言葉を発する装置”で彼女に協力するというのだ…。（10/7～）

漢熟パズル

全	風	東	耳	馬	番	連	勝
群	力	電	奔	粉	飾	決	算
一	発	投	宅	西	点	子	用
触	電	地	球	同	走	地	数
即	開	話	震	野	買	女	字
発	断	便	回	収	校	子	漢
空	是	即	色	線	郵	高	習
実	刑	判	決	引	割	生	学

左に並んだ漢字群から、「四字熟語」を捜してください。四字熟語は一直線につながっていれば、タテヨコナナメ、どちらの方向からでもＯＫで、一つの漢字を複数の熟語で使うこともあります。

さて全部で20の熟語が隠れていますが、全部探すと４つの漢字が残ります。それらを並び変えて１つの四字熟語を作ってください。

答えがわかった方は官製ハガキに住所、氏名、年齢、事業所名、電話番号をご記入の上、下記宛先までご応募ください。正解者の中から抽選でペア５組10名様に、シネマデプト友楽にて上映します「ナッティ・プロフェッサー２」の招待券をプレゼントさせていただきます。
10／20締切（当日消印有効）
（プレゼント提供：シネマデプト友楽）

〒630-8586　奈良市登大路町36-2
奈良商工会議所「会議所ニュースプレゼント」係まで

求職者情報

No.	職種	年齢	経験	本人の希望 手取賃金（月収）	本人の希望 勤務時間（休日）	本人の希望 勤務地	住所	配偶者の有無	学歴・資格
1	営業・管理（建設機械）	53	建設機械営業管理3年 トラッククレーン営業管理27年	50万円	9:00-17:00 週休二日	県内	奈良市	有	大卒、普通自動車
2	事務及び管理業務	42	建築物等管理業事務管理12年 製造業営業管理5年	33万円	9:00-17:00 週休二日	奈良・大阪	奈良市	有	大卒、普通自動車 危険物丙種、防災管理者甲種
3	内装インテリア	49	ハウジング（clothing、インテリア）11年 装工部（建築、インテリア）11年	20万円	9:00-17:00 週休二日	奈良・大阪	奈良市	無	高卒、普通自動車
4	生産・品質管理業務	53	生産・品質管理17年 海外工場管理４年	50万円	8:00-17:00 日曜日	奈良・大阪	奈良市	有	高卒、普通自動車 防災管理者
5	事務	31	住宅展示場事務12年	20万円	9:00-17:30 週休二日	奈良・大阪 京都	奈良市	無	高卒、普通自動車 秘書検定・ワープロ検定３級
6	システムエンジニア	33	システムエンジニア10年	40万円	9:00-18:00 週休二日	関西	奈良市	有	大卒、普通自動車
7	電気工事会社管理	63	電気工事（施工・現場施工管理）35年	50万円	9:00-18:00 週休二日	奈良・大阪	奈良市	有	大卒、普通自動車 施工管理技士１級、建築整備士
8	事務	59	銀行業務全般38年	40万円	9:00-17:00 週休二日	奈良・大阪	奈良市	有	高卒、普通自動車
9	機械開発	60	機械開発34年	70万円	8:30-17:00	奈良・大阪	奈良市	有	高卒、普通自動車
10	マーケティング	60	マーケティング及びマーケティングリサーチ25年	100万円	9:00-17:00 週休二日	大阪	奈良市	有	大卒、普通自動車

問い合せ 奈良公共職業安定所 ㊱1601 内線222

事務局日誌（10月）

3日　公正取引委員会との懇談会（奈良県新公会堂）
3日　静岡商工会議所との懇談並びに静岡『葵』博の視察研修会（～４日）（静岡商工会議所他）
4日　奈良県商工まつり実行委員会（当所）
4日　第33回奈良県同和教育推進協議会研究大会（～５日）（橿原文化会館他）
4日　女（ひと）・男（ひと）いきいきシンポジウム（奈良県文化会館）
5日　友好倶楽部第４回ゴルフコンペ（室生ロイヤルカントリークラブ）
5日　高年齢者雇用促進大会（奈良県文化会館）
6日　㈶日本電信電話ユーザ協会奈良地区協会平成12年度研修見学会（シャープ㈱総合開発センター他）
10日　正副会頭会議（当所）
10日　第２回基盤強化特別委員会・基盤強化特別委員会推進委員との合同会議（当所）
10日　空き店舗対策委員会（当所）
10日　友好倶楽部10月月例会（当所）
11日　日本商工会議所オンラインマーク制度担当者研修会（日精ホール（東京））
11日　汚染負荷量賦税金の委託業務に関する実態調査（当所）
11日　平成12年度特定商工会議所中小企業相談所直面問題会議（～12日）（カリアック）
12日　専務理事・事務局長視察会（～14日）（那覇商工会議所他）
16日　奈良商工会議所ＯＡセミナー（～18日）（ＮＥＣ奈良サントピア）
16日　平成12年度優良従業員表彰選考委員会（当所）
17日　労働保健事務組合の指導・監査並びに委託事業所に対する算定基礎調査（当所）
18日　日商正副会頭と北海道ブロック商工会議所会頭との懇談会・日商第493回常議員会・第168回議員総会（～19日）（釧路市観光国際交流センター他）
19日　第４回関西／西部カナダビジネスフォーラム（～22日）（都ホテル他）
21日　第27回商工まつり（～22日）（県立橿原公苑）
27日　奈良県神社関係者大会（カリアック）
30日　簡易申告制度説明会（当所）


お子様からご年配の方迄、楽譜が読めなくても大丈夫!!
生徒募集 クラシック・フォーク・エレキ他
奈良 新堀ギター 音楽院
心を癒すギターの音色
●実年から始める各コースが好評●
演歌・ナツメロ・弾き語り・ベンチャーズ入門 他
総合お問合せ 0120-23-6689 案内書急送 入会随時
奈良本院教室（近鉄奈良２分）・高の原教室（駅４分）

〝アウトソーシング〟
—21世紀はアウトソーシングの時代—
総務、経理、人事、営業管理、原価管理・資金管理をおまかせください。
付随業務は当社にまかせて、自社の得意とする分野に資源・人材を集中してください。
有限会社 奈良経営サービス
奈良市芝辻町2-8-3
電話 0742-33-0119
ご希望の方は引換券をはり、ハガキ・封書にて左記住所まで。
2時間無料お試し券
有効期限 H12.12.15

ユーザ協会の事業活動
◎電気通信サービスの向上と発展にユーザの意志を反映させます。
◎経営に役立つ最新の電気通信情報をわかりやすく解説してお届けします。
◎さまざまな電気通信サービスを企業活動に生かすためシンポジウム、セミナー活動を行います。
◎その他、ユーザ協会が企画する行事に参加できます。
◎入会についてのお問い合わせは
奈良地区電信電話ユーザ協会
事務局 奈良市登大路町36－２ 奈良商工会議所内 26－6222
財団法人 日本電信電話ユーザ協会 奈良地区電信電話ユーザ協会

赤帽 あやめ池運送
迅速 丁寧 便利
●ミニ引越～ファミリー引越 ●不要品の処分
●家具・事務機等の移動 ●運転代行（軽自動車～4tトラック）
●1個口からの運搬（お急ぎの書類等） ●定期配送
●絵画等の時間指定の搬入・搬出 ●半日・1日チャーター便
TEL 0742-48-9978
あかぼう ホームページ http://member.aol.com/ayameike/

人材派遣のリーディングカンパニー
株式会社 パソナ京都 奈良支店
〒630－8241 奈良市高天町38－３ 近鉄高天ビル６Ｆ
TEL （0742）24－1010
FAX （0742）24－0700
人材派遣業（労働大臣許可番号） （般）29－01－0005
PASONA

奈良商工会議所中小企業相談所顧問
相談日は、前もってご予約下さい。
特許・実用新案・意匠・商標の出願、審判、鑑定、外国出願
蔦田内外国特許事務所
弁理士 蔦田璋子 弁理士 蔦田正人 弁理士 中村哲士 弁理士 富田克幸
大阪市中央区瓦町1丁目7番1号 第百生命大阪瓦町ビル（近鉄日本橋より地下鉄「堺筋本町」下車⑳番出口北へ200m東側）
電話 大阪（06）6227－5535（代） ファクシミリ（06）6227－5538


応援します 時代の感性Clearに
明新印刷株式会社
本社 〒630-8141 奈良市南京終町3丁目464番地 TEL 0742(63) 0661(代) FAX 0742(63)0660
大阪営業所 〒543-0001 大阪市天王寺区上本町6-6-1 TEL 06(6771)4501・4696 FAX 06(6773)0492
もちいどの店 〒630-8217 奈良市橋本町36 TEL 0742(23) 3131(代) FAX 0742(26)0093